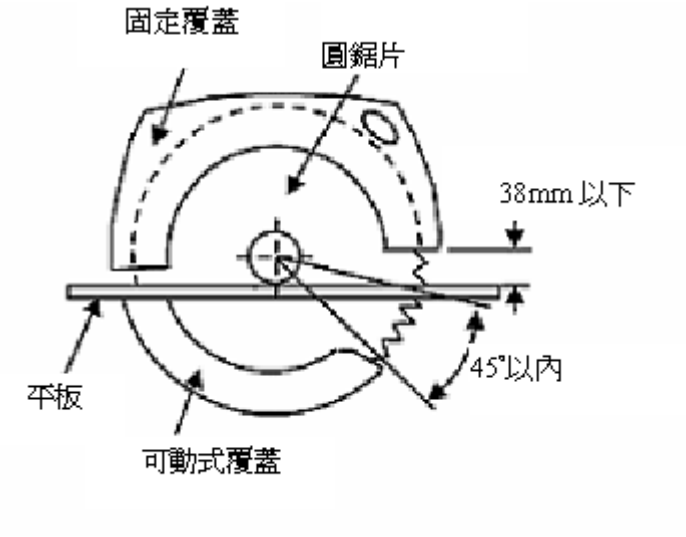附圖一